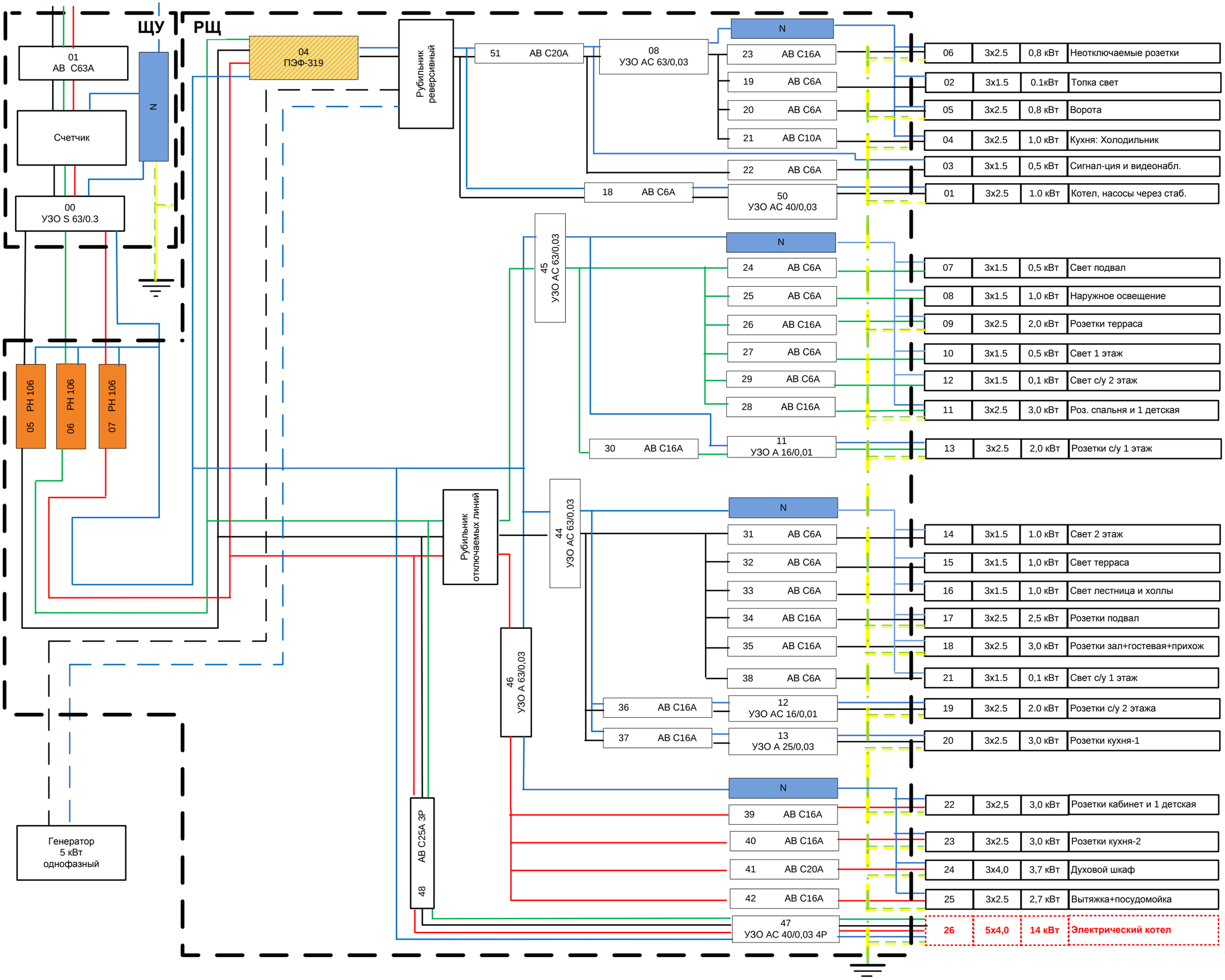
ЩУ
РЩ
01
АВ С63А
Счетчик
00
УЗО S 63/0.3
N
04
ПЭФ-319
Рубильник
реверсивный
51 АВ С20А
08
УЗО АС 63/0,03
N
23 АВ С16А
19 АВ С6А
20 АВ С6А
21 АВ С10А
22 АВ С6А
18 АВ С6А
50
УЗО АС 40/0,03
06 3x2.5 0,8 кВт Неотключаемые розетки
02 3x1.5 0.1кВт Топка свет
05 3x2.5 0,8 кВт Ворота
04 3x2.5 1,0 кВт Кухня: Холодильник
03 3x1.5 0,5 кВт Сигнал-ция и видеонабл.
01 3x2.5 1.0 кВт Котел, насосы через стаб.
45
УЗО АС 63/0,03
N
24 АВ С6А
25 АВ С6А
26 АВ С16А
27 АВ С6А
29 АВ С6А
28 АВ С16А
30 АВ С16А
11
УЗО А 16/0,01
07 3x1.5 0,5 кВт Свет подвал
08 3x1.5 1,0 кВт Наружное освещение
09 3x2.5 2,0 кВт Розетки терраса
10 3x1.5 0,5 кВт Свет 1 этаж
12 3x1.5 0,1 кВт Свет с/у 2 этаж
11 3x2.5 3,0 кВт Роз. спальня и 1 детская
13 3x2.5 2,0 кВт Розетки с/у 1 этаж
PH 106 05
PH 106 06
PH 106 07
Рубильник
отключаемых линий
44
УЗО АС 63/0,03
N
31 АВ С6А
32 АВ С6А
33 АВ С6А
34 АВ С16А
35 АВ С16А
38 АВ С6А
36 АВ С16А
12
УЗО АС 16/0,01
37 АВ С16А
13
УЗО А 25/0,03
14 3x1.5 1.0 кВт Свет 2 этаж
15 3x1.5 1,0 кВт Свет терраса
16 3x1.5 1,0 кВт Свет лестница и холлы
17 3x2.5 2,5 кВт Розетки подвал
18 3x2.5 3,0 кВт Розетки зал+гостевая+прихож
21 3x1.5 0,1 кВт Свет с/у 1 этаж
19 3x2.5 2.0 кВт Розетки с/у 2 этажа
20 3x2.5 3,0 кВт Розетки кухня-1
46
УЗО А 63/0,03
AB C25A 3P
48
N
39 АВ С16А
40 АВ С16А
41 АВ С20А
42 АВ С16А
47
УЗО АС 40/0,03 4Р
22 3x2,5 3,0 кВт Розетки кабинет и 1 детская
23 3x2.5 3,0 кВт Розетки кухня-2
24 3x4,0 3,7 кВт Духовой шкаф
25 3x2.5 2,7 кВт Вытяжка+посудомойка
26 5x4,0 14 кВт Электрический котел
Генератор
5 кВт
однофазный